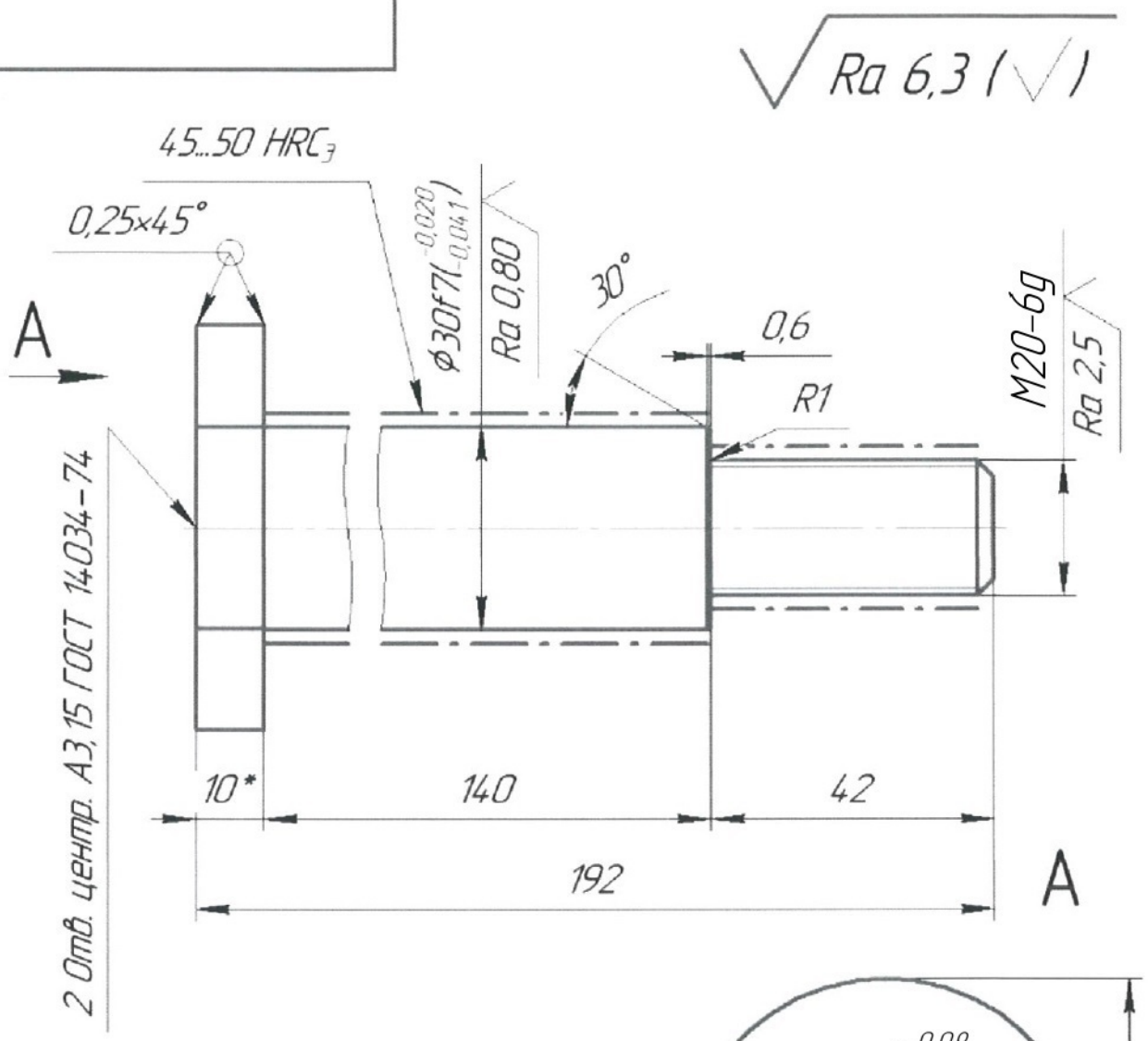

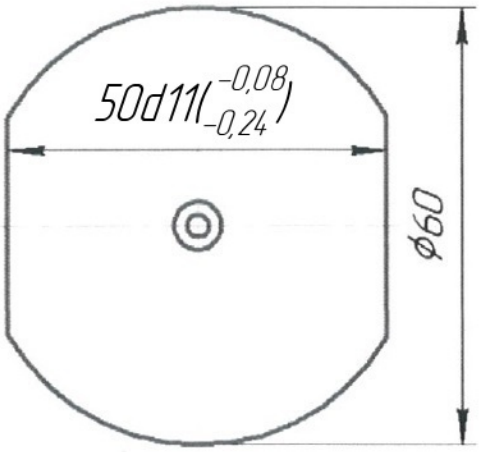

1 *Размеры для справок.

2 H14, h14, $\pm \frac{IT14}{2}$.

3 Проверить на наличие скрытых дефектов.

4 Маркировать Ч, клеймить К.

Изм.	Лист	№ докум.	Подп.	Дата	Штифт 30х140	Лит.	Масса	Масштаб
Разраб.							1,09	1:1
Пров.						Лист	Листов	1
Т.контр.								
Н.контр.					08Х18Н10Т			
Утв.								

Перв. примен. | Справ. № | Подп. и дата | Инв. № дубл. | Взам. инв. № | Подп. и дата | Инв. № подл.

Копировал

Формат А4